MA
INGENIERÍA & CONSTRUCCIÓN

NUESTRO
TRABAJO

@MAINGENIERIA



VISUALIZA Y DESCARGA

NUESTRO BROCHURE EMPRESARIAL

(presiona el icono)

CAVENPI

IMPERMEABILIZACIÓN DE TECHO **DE 400M²**



ANTES



MICRO CEMENTO

DISPONIBLE PARA TERRAZAS Y BAÑOS

LA NUEVA TENDENCIA EN REVESTIMIENTO





TERRAZA DE MICROCEMENTO

REMODELACIÓN DE CASA

ESPECIALISTAS EN OBRAS CIVILES







RESULTADO FINAL



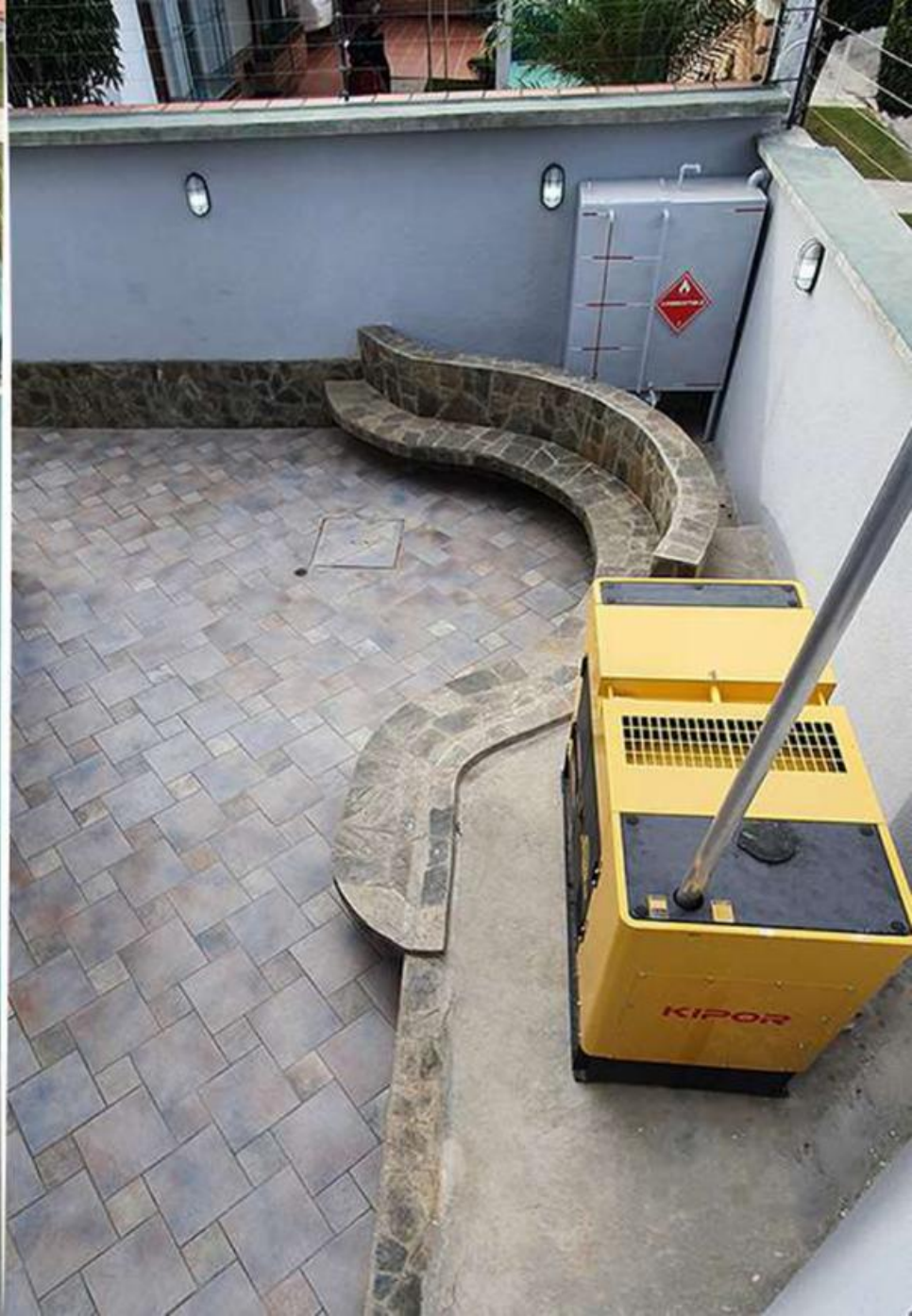
KIPOR

PINTURA

EDIFICIO ADMINISTRATIVO





ANTES


ESTE ES
100%
DE HUM

INSTALACIÓN DE **ESPACATO Y TACO**

EMBELLECIMIENTO DE ESPACIOS



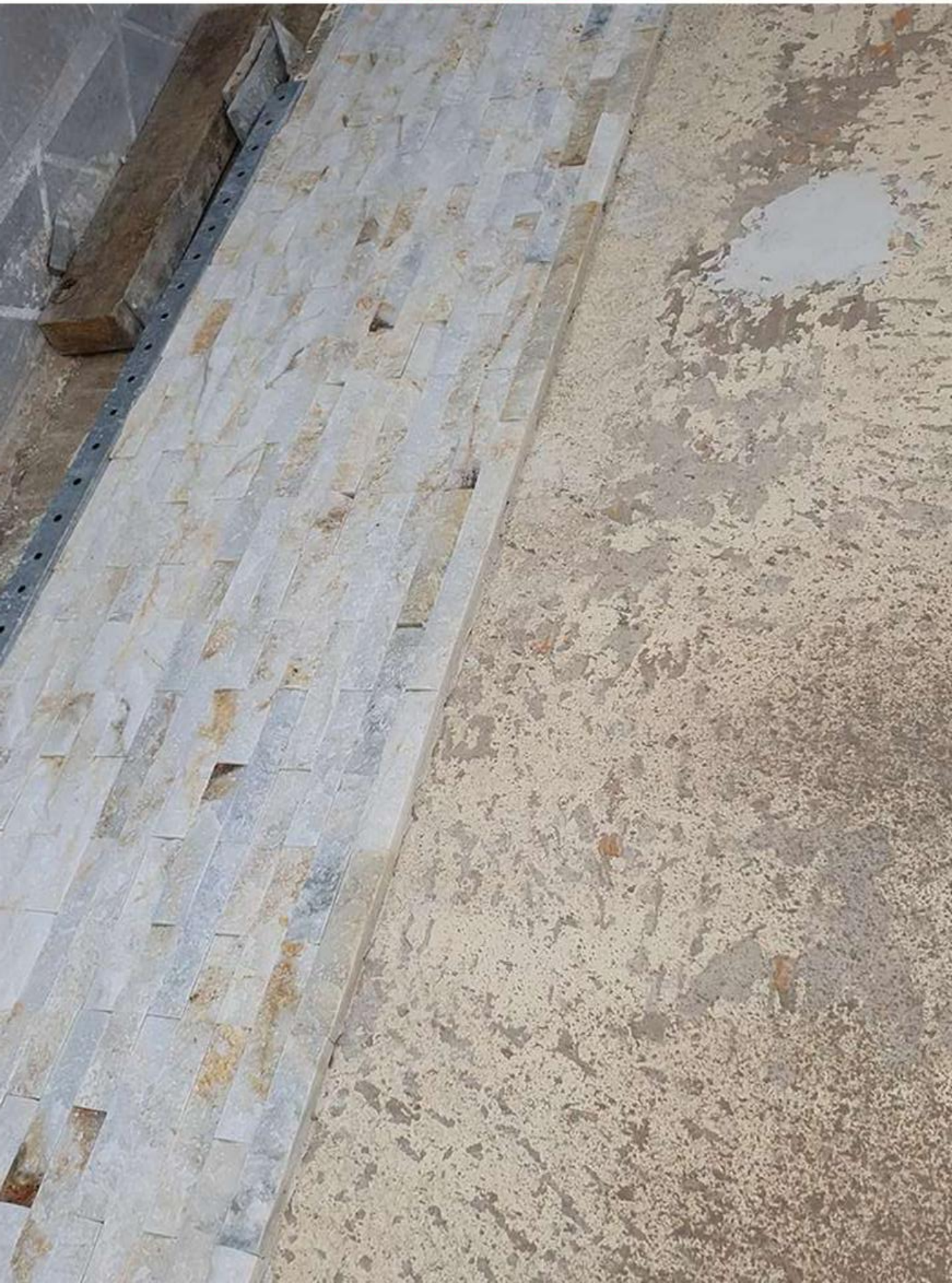





CONSTRUCCIÓN **DE OFICINA**

HACEMOS REALES TUS SUEÑOS





ANTES

TECHOS

PROTEGE TU INMIUEBLE DE LAS LLUVIAS Y LA INTEMPERIE




MA


ANTES

BIOMERCADOS

CONSTRUCCIÓN E INSTALACIÓN DE MUEBLERÍA - SEDE PATIO TRIGAL

Tienda Trigal

Punteras

16 unid

- Suministro e instalación de revestimiento de marco y fondo de góndola en MDF 15mm revestido con formica color wengué, con Angulo de aluminio negro en esquinas verticales para protección

Dim:1.30x2.35x0.10m





Tienda Trigal

Mueble de Seruiturno

Suministro e instalación de mueble de seruiturno fabricado de la siguiente manera:

- Estructura en mdf 15 mm acabado color formica negra
- Repisas interiores en formica negra para soporte de equipos. Incluir marcos en pino
- Listones de pino 10cm de alto x2cm de espesor, instalados con 2cm de separación entre ellas, las esquinas deben ser en unión a 45º

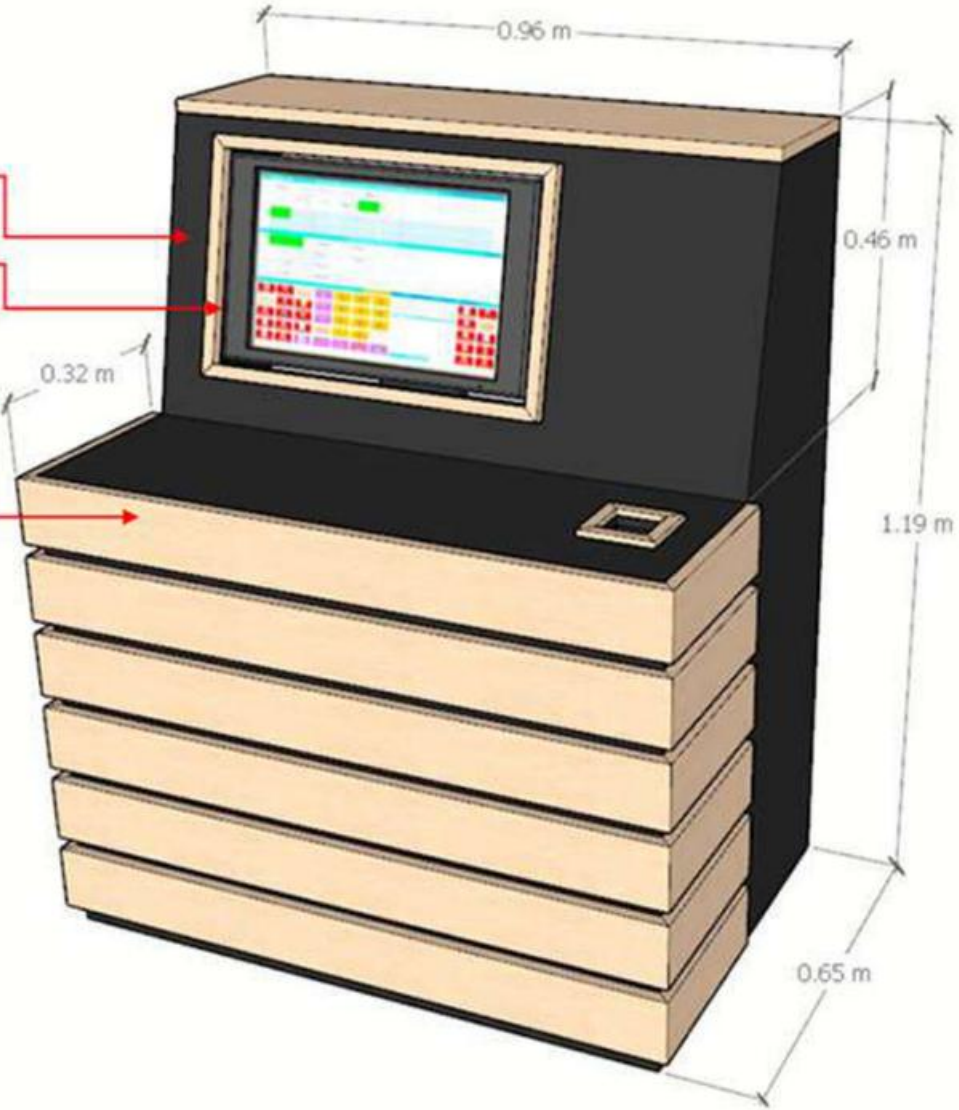

Tienda Trigal

Muebles de impulso doble
4 unid



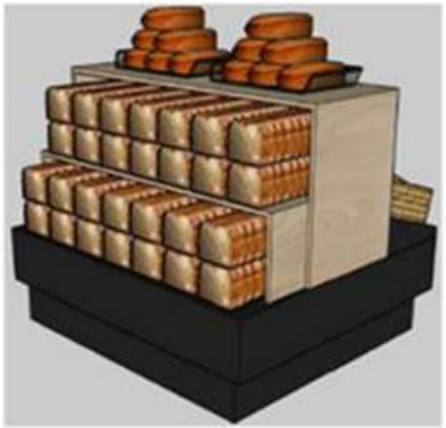

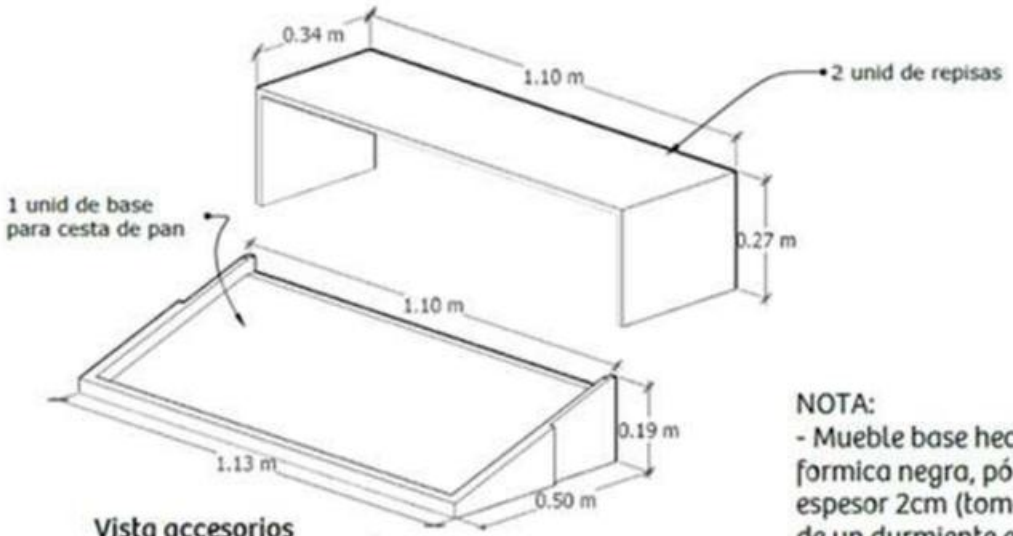

Vista accesorios

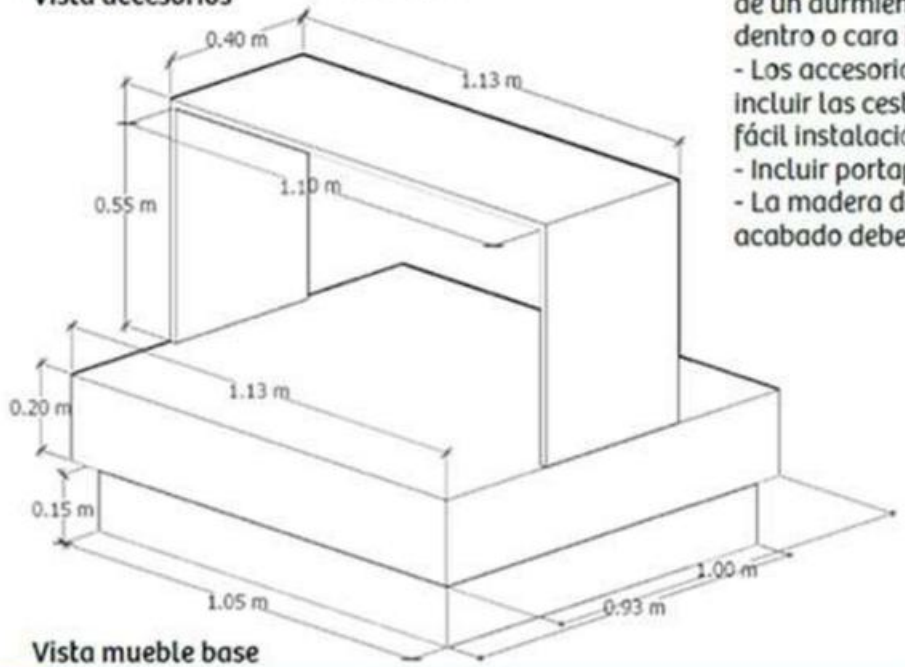

Vista mueble base

NOTA:
- Mueble base hecho en mdf revestido en formica negra, pórtico en listones de pino de espesor 2cm (tomar en cuenta la instalación de un durmiente en el largo de la repisa por dentro o cara inferior
- Los accesorios deben hacerse en pino e incluir las cestas para panes, deben ser de fácil instalación y desinstalación
- Incluir portaprecio en las repisas
- La madera de pino debe estar tratada y el acabado debe ser con sellador mate sin color




bio Batidos



ESCAYOLA CON
DISEÑOS 3D

HACEMOS REALES TUS SUEÑOS







ARQUITECTURA
Y RENDERIZADO

VE TU PROYECTO ANTES DE LA EJECUCIÓN

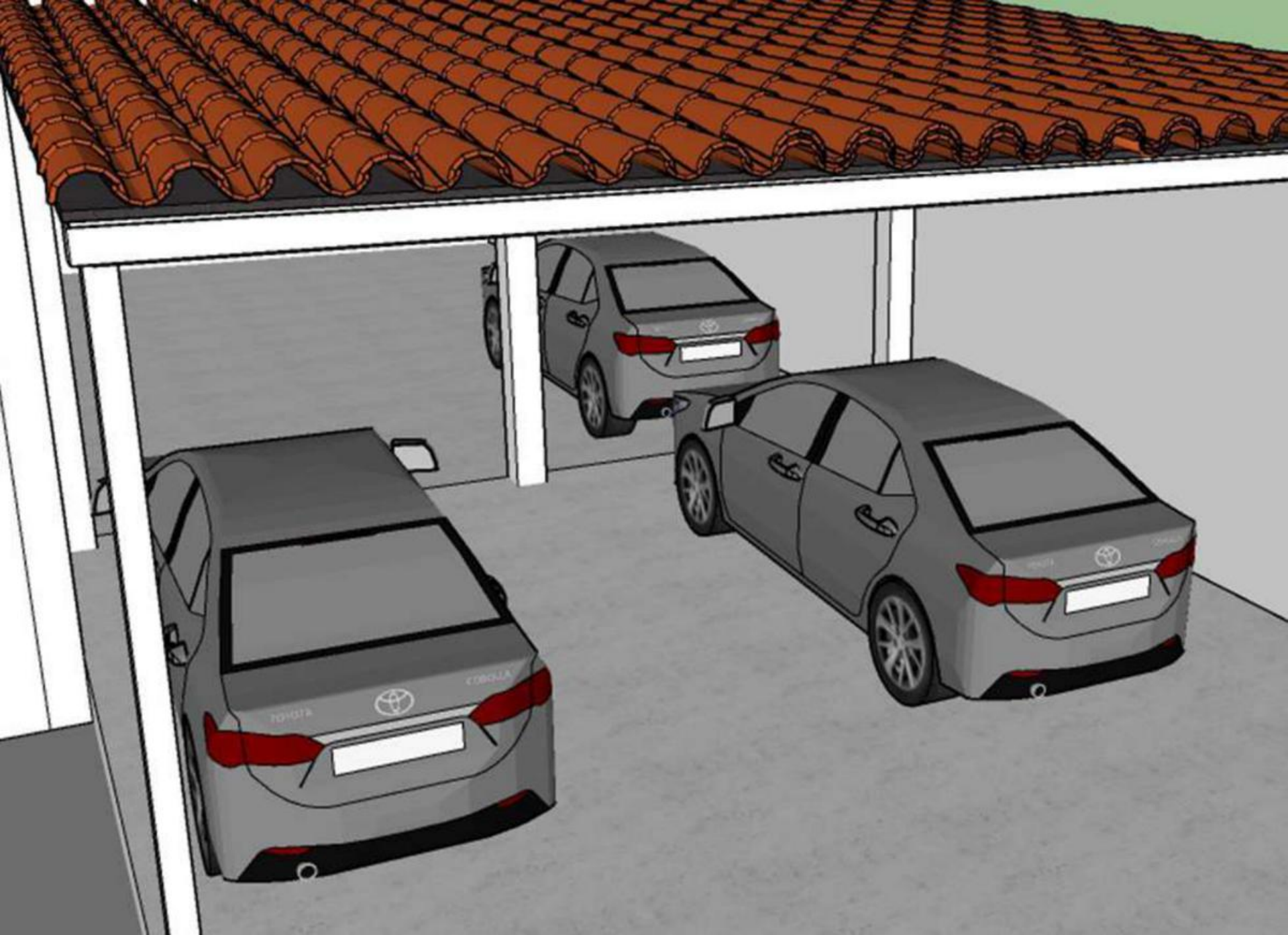









(0414) 9482229
@MAINGENIERIAC
Valencia, Edo. Carabobo